DOGA®
Productive solutions

ERGONOMIE AM ARBEITSPLATZ

Katalogauszug
Schienengeführte Linear-Tragarme

PROZESSSICHERHEIT FÜR IHRE PRODUKTION

MABAG AG
Schraubsysteme

www.mabagag.ch

DOGA®
Productive solutions

Verbessern Sie die Ergonomie und steigern Sie die Produktivität und Qualität!

Beim Einsatz von handgeführten Kraftwerkzeugen ist der Bereich „Hand, Arm, Schulter, Hals“ durch Reaktionsmomente, Vorschubkräfte und Maschinengewichte hohen Belastungen ausgesetzt. Dies führt zur Ermüdung und senkt die Produktivität. Im schlimmsten Fall führt es zur Schädigung des Haltungsapparates und steigenden Fehlzeiten. Das heißt, ergonomisch eingerichtete Arbeitsplätze sind in der heutigen Arbeitswelt unabdingbar. Nur durch die optimale Fixierung und Führung der Maschinen kann die maximale Qualität Ihrer Produkte gewährleistet werden.
Wir bieten Ihnen - abgestimmt auf Ihren Anwendungsfall - praxisgerechte Handlingshilfen an.

Schienengeführte Linear-Tragarme

BA...C

- Exakt und leichtgängig auf X-, Y- und Z-Koordinaten positionierbar
- Linear-Tragarm rotationsfrei, aufbaubar auf einer Linearführungsschiene.
- Großer Arbeitsbereich, winkelgenaue Führung der Werkzeuge, Aufnahme der Reaktionskräfte und Aufnahme des Gewichtes der Maschine.

BA 25/60 C

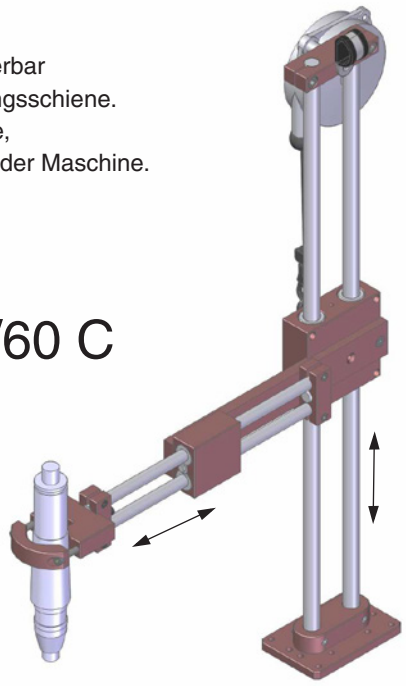

Modell	Max. Drehmoment (Nm)	für Werkzeug-Ø (mm)	Max. Belastung (kg)	Code
BA 25 C	25	28-52	2,2	**4-1200722**
BA 60 C	60	28-52	3/5**	**4-1200451**

Zubehör: *Auszugsverlängerung; Doppelauszug; ARP Werkzeug-Rückholsystem und Schnellwechsel-Werkzeughalter System (siehe Seite 5/6 BA25 für BA25C und BA100 für BA60C)*
*** mit optionalem Federzuganbausatz -* **Code 4-1200143** *BA40/100 (siehe Seite 6)*

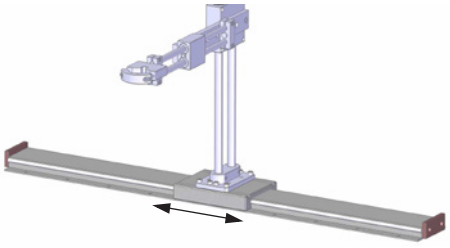

Horizontale Linear-Führungsschienen

für Modell	Schienenlänge - D (mm)	positionierb. Länge (mm)	Code
BA25C / BA60C	600	420	**4-1200294**
BA25C / BA60C	1000	820	**4-1200295**
BA25C / BA60C	1500	1320	**4-1200296**
BA25C / BA60C	2000	1820	**4-1200297**

Deckenbefestigungs-Kit

für Modell	Code
BA 25 C	**4-1200811**
BA 60 C	**4-1200812**

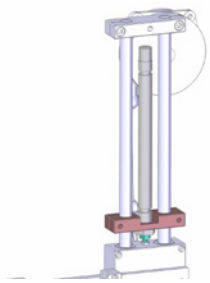

Vorschub-Anbausatz Easy Push

Modell	Druckkraft (kg)	Hub (mm)	Ansteuerung	Code
EP 25 P	9	160	pneumatisch.	**4-1200452**
EP 25 E	9	160	24 Volt	**4-1200454**
EP 60 P	9	200	pneumatisch.	**4-1200453**
EP 60 E	9	200	24 Volt	**4-1200455**

Im EASY PUSH Kit Ansteuerung elektrisch sind die Anschlusskabel nicht im Lieferumfang enthalten. Betriebsdruck max. 6 bar; Druckkraft Reduzierung über Betriebsdruck regulierbar. Anschlusskabel siehe Seite 7 - Tabelle Easy-Push

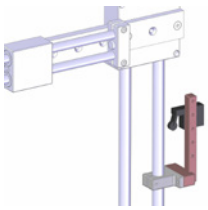

Sicherheits Kit

für Modell	Code
BA 25 C	**4-1200390**
BA 60 C	**4-1200391**

Das Sicherheits-Kit kann die Vorschubunterstützung blockieren, sodass beispielsweise der Schrauber erst bei Kontakt mit der Schraube Funktion hat.

- **Ermüdungsfreies Arbeiten ohne Reaktionsmomente**
- **Qualitätssicherung durch Präzision bei der Montage**
- **Ergonomie am Arbeitsplatz**

DAS ORIGINAL
VON DOGA

Viele Systeme mit
Positionsüberwachung
Posi-Tracker

Technische Änderungen ohne Vorankündigung und Irrtum vorbehalten.

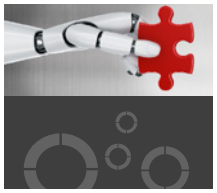

DOGA®
Productive solutions

afaq ISO 9001 Qualité

im Vertrieb von:
MABAG AG
Schraubsysteme
Wegenstrasse 12 | CH - 9436 Balgach
+41 71 850 91 09 | info@mabagag.ch
www.mabagag.ch

Ihr Fachhändler: